Hydrius

Cabina Doccia 120 K

120 x 100 cm alt 229 cm

centro parete

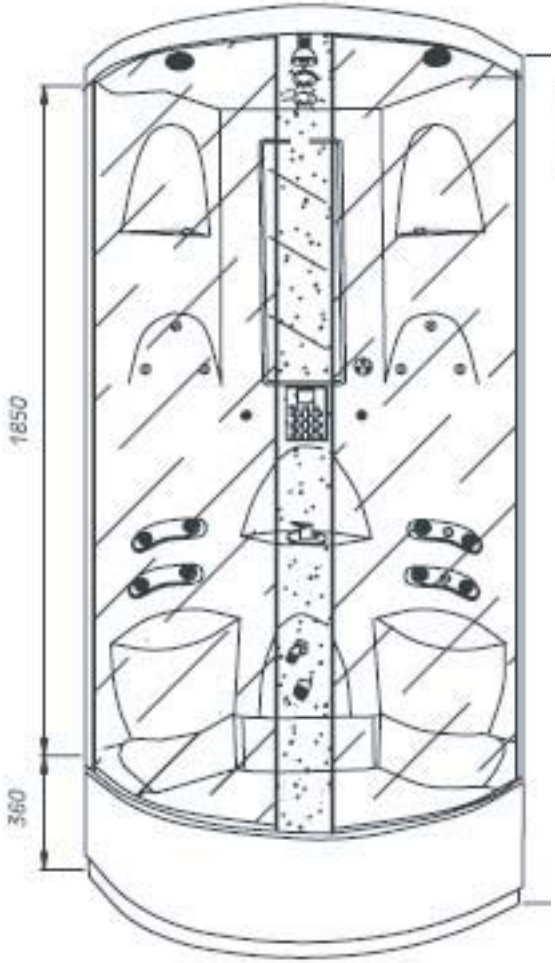

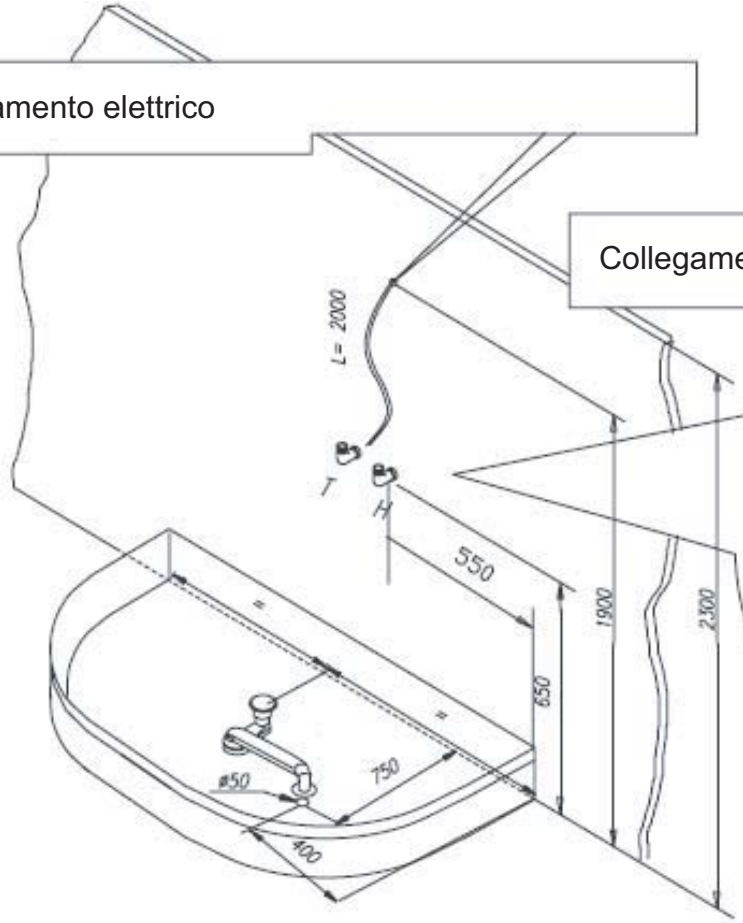

Collegamento elettrico

Preinstallazione

Collegamento idrico

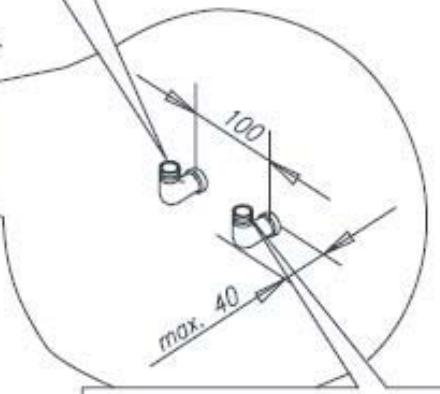

pressione min 3,5 bar