Hydrius
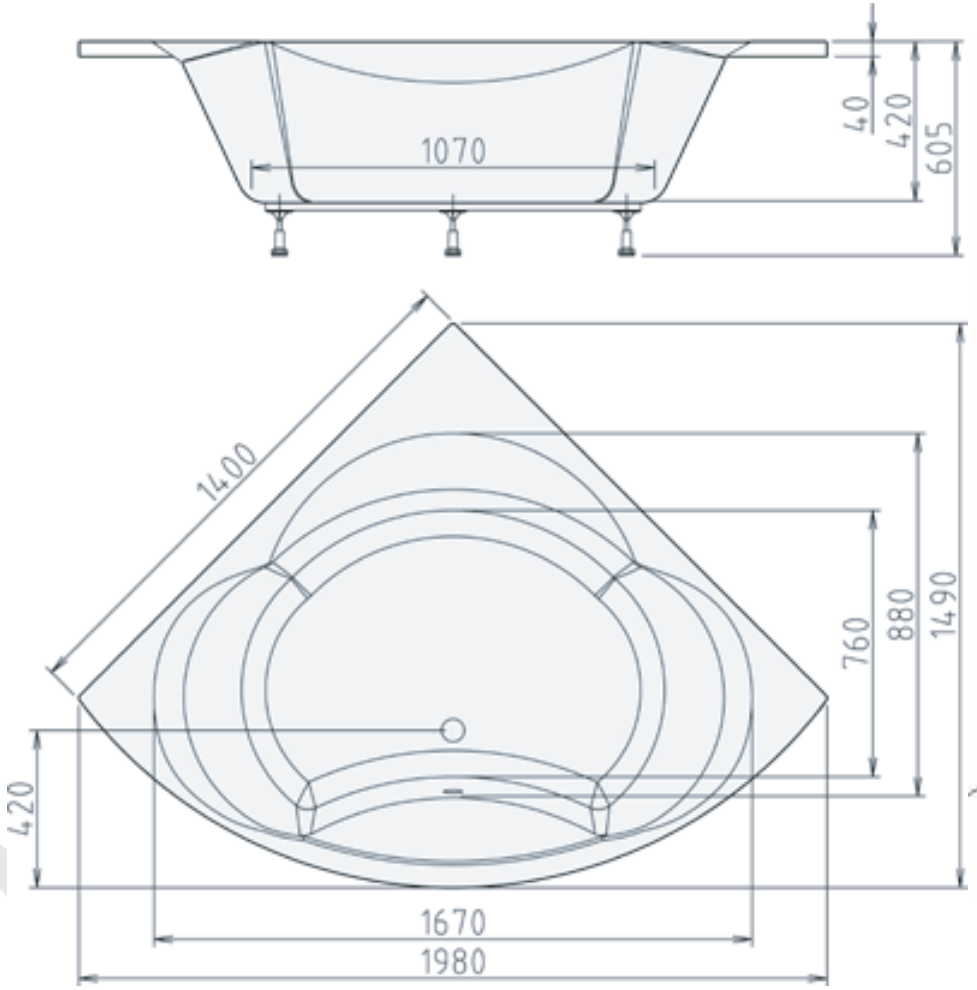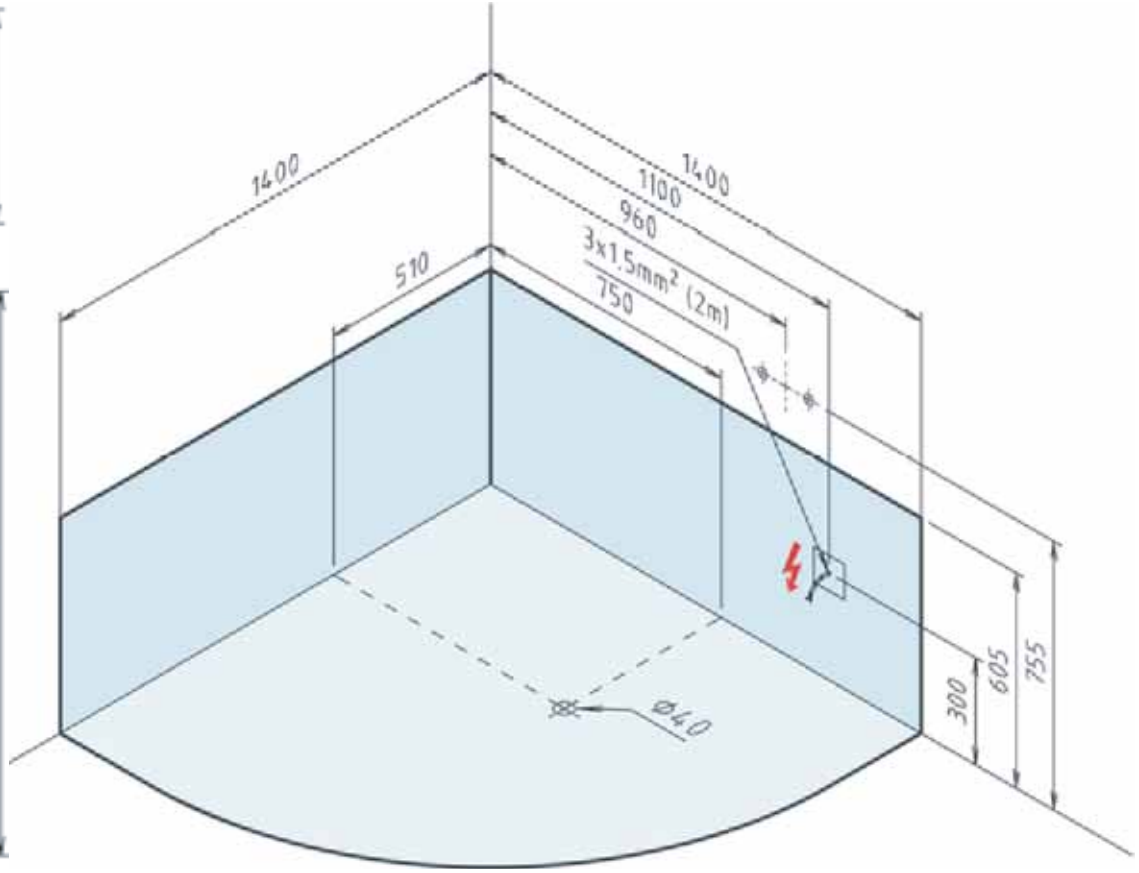
ERI Collezione Prima 140 x 140 x h42 cm