Hydrius

HAMA Collezione PRIMA 140 x 140 x 61 cm

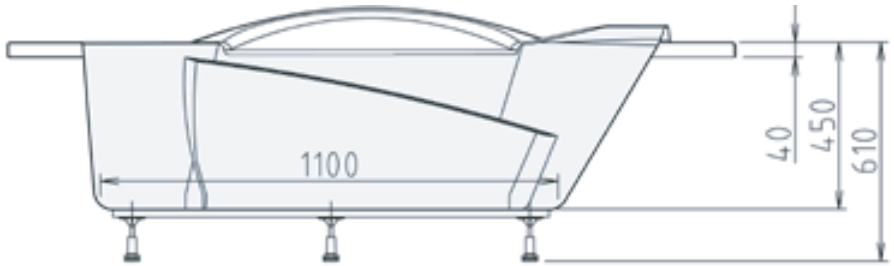

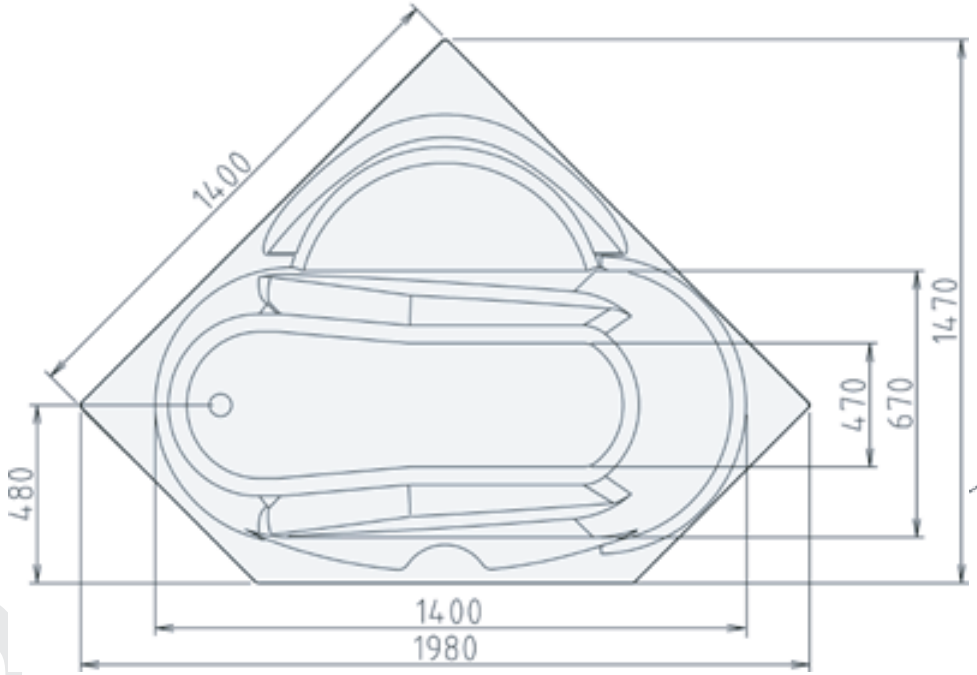

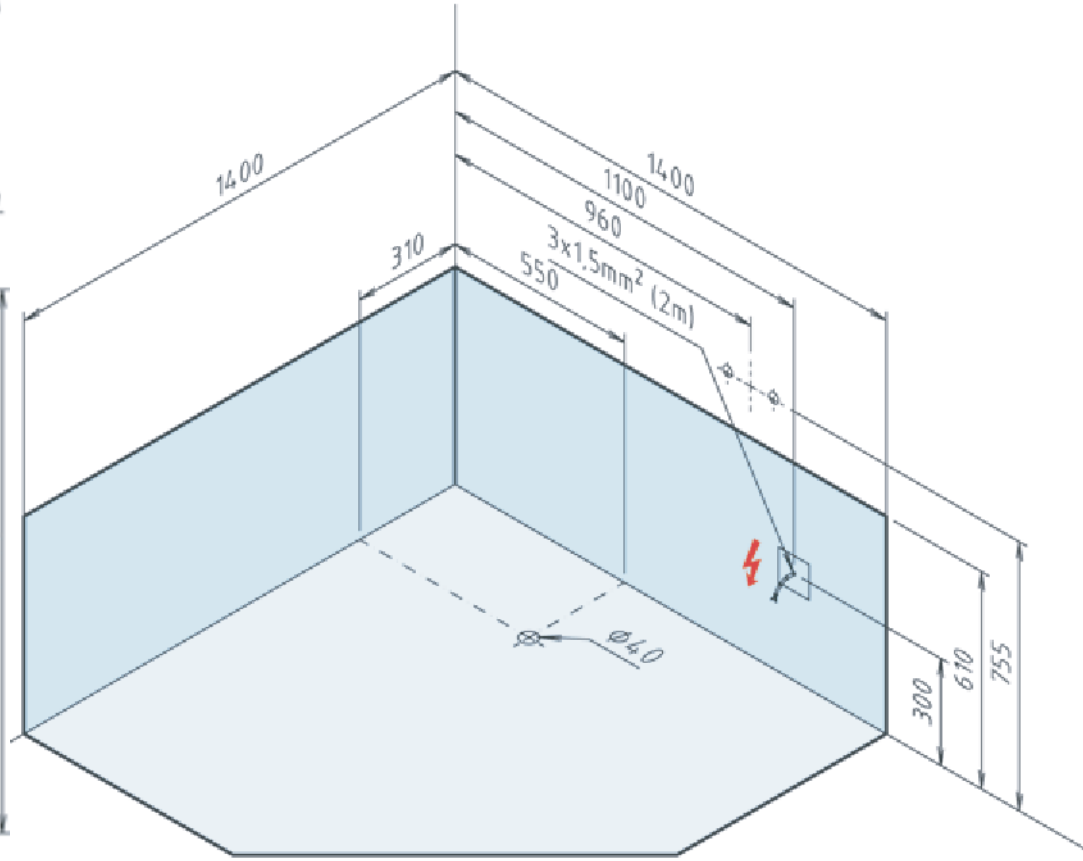

Ufficio Tecnico Hydrius srl via de la comina 33 Pordenone tel 0434 36 68 72